鋼板搬送用真空パッド

薄鋼板向け長円フラットパッド SAOF

サイズ: 50 x 16 mm ~ 140 x 70 mm

METAL

薄鋼板向け長円フラットパッド SAOF

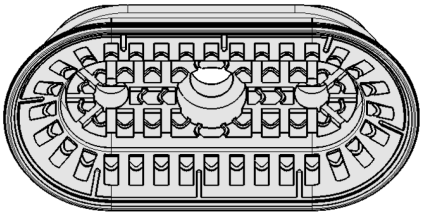

システムデザイン 薄鋼板向け長円フラットパッド SAOF

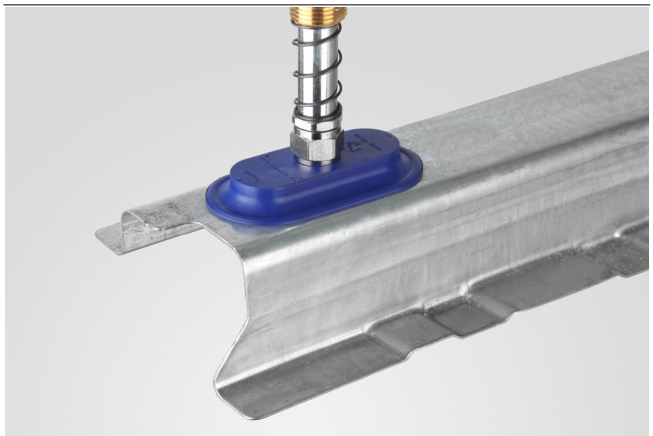

鋼板のプレス間搬送などに適した長円フラット真空パッド SAOF

業界特有のアプリケーションへの適合性

アプリケーション

- 真空パッド SAOFを使用したダイナミックかつ短サイクルタイムでの薄鋼板搬送
- 薄鋼板やアルミシートなど薄いワークを吸着した時の変形や凹みを抑制
- 自動車業界のプレスライン用フィーダなど高速搬送に好適
- 補強材やリブプレートなどの細長い鋼板部品の搬送
- パッドの吸着面の特殊な溝によって、油膜の張った鋼板も横滑りなく搬送でき、パンチングマシンなど正確な位置決めが求められるアプリケーションに対応

デザイン

- 堅牢で耐久性のあるニトリルゴムを使用し、吸着面に油膜を逃がす溝を設けた長円ベローズパッド SAOF
- パッドとネジ部分が強力に糊付けされているため、パッドの脱落による機械の損傷や運転休止を予防
- 様々なネジ径の真空パッドをラインアップ
- 2種類の硬さのゴムから選択可能 (45ショア、60ショア)

製品特徴

- パッド径が豊富なため、様々なサイズのワークに対応
- インナーサポートによって吸着時の引き込みによるワークの変形を抑制するとともに、油膜付き鋼板に対する吸着力を向上
- アルミフレームやパイプなど細長いワークや平たいワークの吸着に適した長円フラット真空パッド
- ソフトでしなやかなシールリップがワーク表面に追従

© J. Schmalz GmbH / 技術的な変更がある場合がございます / 上で生成された 06.01.2024

シュマルツに連絡してください。 Schmalz K.K / 〒224-0027 横浜市都筑区大棚町3001-7/ +81 45 565-5150 / schmalz@schmalz.co.jp

薄鋼板向け長円フラットパッド SAOF

サイズ: 50 x 16 mm ~ 140 x 70 mm

発注コード 薄鋼板向け長円フラットパッド SAOF

SAOF	–	80x40	–	NBR-60	–	G1/4-IG
1		2		3		4

1 – 製品仕様

タイプ	種類
SAOF	長円フラット真空パッド

2 – パッドサイズ

タイプ	サイズ
(例) 80x40	80x40 mm

3 – ゴム材質

タイプ	材質 (ショア硬度)
NBR-45	ニトリルゴム (45±5 ShA)
NBR-60	ニトリルゴム (60±5 ShA)

4 – 取付ネジ

タイプ	種類
G1/4-AG	平行G1/4オネジ
G1/4-IG	平行G1/4メネジ
G3/8-IG	平行G3/8メネジ
M10-AG	M10x1.5オネジ
M14x1.5-AG	M14x1.5オネジ
RA	角アダプタ

真空パッド SAOFは、接続ニップル (取付ネジ) が取り付けられた状態で納品されます。様々なサイズのパッドをラインアップしています。

発注データ 薄鋼板向け長円フラットパッド SAOF

型式				真空接続口: G1/4-F	G1/4-M	G3/8-F	M10-M	M14x1.5-M	角アダプタ
SAOF	50x16	NBR	45	10.01.05.00551	10.01.05.00550	10.01.05.00553	10.01.05.00555	10.01.05.00556	10.01.05.00554
SAOF	50x16	NBR	60	10.01.05.00511	10.01.05.00521	10.01.05.00518	10.01.05.00527	10.01.05.00530	10.01.05.00515
SAOF	60x23	NBR	45	10.01.05.00560	10.01.05.00559	10.01.05.00562	10.01.05.00564	10.01.05.00565	10.01.05.00563
SAOF	60x23	NBR	60	10.01.05.00367	10.01.05.00376	10.01.05.00370	10.01.05.00382	10.01.05.00385	10.01.05.00373
SAOF	80x40	NBR	45	10.01.05.00578	10.01.05.00577	10.01.05.00579	10.01.05.00581	10.01.05.00582	10.01.05.00580
SAOF	80x40	NBR	60	10.01.05.00269	10.01.05.00314	10.01.05.00293	10.01.05.00329	10.01.05.00344	10.01.05.00299
SAOF	90x30	NBR	45	10.01.05.00569	10.01.05.00568	10.01.05.00570	10.01.05.00572	10.01.05.00573	10.01.05.00571
SAOF	90x30	NBR	60	10.01.05.00266	10.01.05.00311	10.01.05.00290	10.01.05.00326	10.01.05.00341	10.01.05.00296
SAOF	100x50	NBR	45	10.01.05.00587	10.01.05.00586	10.01.05.00588	10.01.05.00590	10.01.05.00591	10.01.05.00589
SAOF	100x50	NBR	60	10.01.05.00281	10.01.05.00317	10.01.05.00272	10.01.05.00332	10.01.05.00347	10.01.05.00302
SAOF	120x60	NBR	45	10.01.05.00595	10.01.05.00594	10.01.05.00596	10.01.05.00598	10.01.05.00599	10.01.05.00597
SAOF	120x60	NBR	60	10.01.05.00284	10.01.05.00320	10.01.05.00275	10.01.05.00335	10.01.05.00350	10.01.05.00305
SAOF	140x70	NBR	45	10.01.05.00604	10.01.05.00603	10.01.05.00605	10.01.05.00607	10.01.05.00608	10.01.05.00606
SAOF	140x70	NBR	60	10.01.05.00287	10.01.05.00323	10.01.05.00278	10.01.05.00338	10.01.05.00353	10.01.05.00308

シュマルツに連絡してください。 Schmalz K.K / 〒224-0027 横浜市都筑区大棚町3001-7/ +81 45 565-5150 / schmalz@schmalz.co.jp

薄鋼板向け長円フラットパッド SAOF

サイズ: 50 x 16 mm ~ 140 x 70 mm

テクニカルデータ 薄鋼板向け長円フラットパッド SAOF

型式		吸着力（-600 mbar） [N]*	水平方向の力 [N]**	油が付着した表面での水平方向の力 [N]***	ボリューム [cm³]	最小ワーク径（凸） [mm]	推奨ホース内径 d [mm]****
SAOF	50x16	31	24	12	2.3	8	4
SAOF	60x23	57	37	33	3.9	20	4
SAOF	80x40	140	110	100	11.7	50	4
SAOF	100x50	217	181	121	21.8	75	6
SAOF	120x60	312	254	170	39.9	75	6
SAOF	140x70	425	344	230	57.3	90	6

*吸引力のデータは、真空度-0.6 barにおいて滑らかで乾燥した表面のワークを吸着した場合の理論値です。安全率は含まれません。
**指定された水平方向の力は、乾燥または湿った、滑らかなワーク表面で、真空度-0.6 barでの測定値です。ワークの表面や状態により、実際の数値とは異なる場合があります。
***指定された水平方向の力は、乾燥または湿った、滑らかなワーク表面で、真空度-0.6 barでの測定値です。ワークの表面や状態により、実際の数値とは異なる場合があります。
****推奨ホース径は、ホース長約2 mを想定しています。

シュマルツに連絡してください。 Schmalz K.K / 〒224-0027 横浜市都筑区大棚町3001-7/ +81 45 565-5150 / schmalz@schmalz.co.jp

薄鋼板向け長円フラットパッド SAOF

サイズ: 50 x 16 mm ~ 140 x 70 mm

デザインデータ 薄鋼板向け長円フラットパッド SAOF

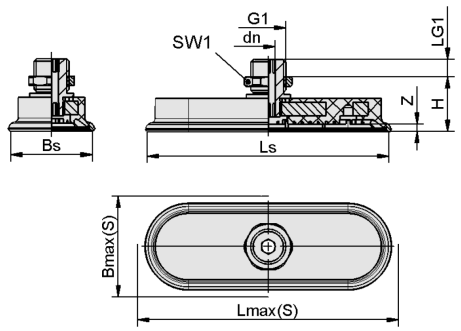

SAOF AG

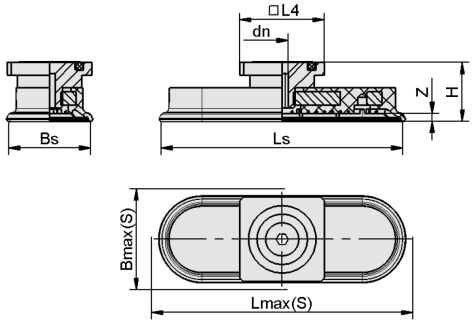

SAOF RA

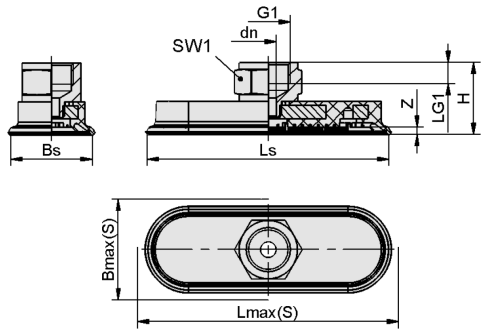

SAOF IG

シュマルツに連絡してください。 Schmalz K.K / 〒224-0027 横浜市都筑区大棚町3001-7/ +81 45 565-5150 / schmalz@schmalz.co.jp

薄鋼板向け長円フラットパッド SAOF

サイズ: 50 x 16 mm ~ 140 x 70 mm

デザインデータ 薄鋼板向け長円フラットパッド SAOF

型式*			Bmax（S）[mm]**	Bs [mm]	dn [mm]	G1	H [mm]	L4 [mm]	LG1 [mm]	Lmax（S）[mm]***	Ls [mm]	SW1 [mm]	Z（ストローク）[mm]
SAOF	50x16	G1/4-AG	18	15	5	G1/4-M	26	-	8	52	48.6	17	3.0
SAOF	50x16	G1/4-IG	18	15	6	G1/4-F	33	-	8	52	48.6	17	3.0
SAOF	50x16	G3/8-IG	18	15	6	G3/8-F	34	-	9	52	48.6	22	3.0
SAOF	50x16	M10-AG	18	15	4	M10-M	26	-	10	52	48.6	16	3.0
SAOF	50x16	M14x1.5-AG	18	15	5	M14×1.5-M	28	-	10	52	48.6	22	3.0
SAOF	50x16	RA	18	15	4	-	29	32	-	52	48.6	-	3.0
SAOF	60x23	G1/4-AG	25	22	5	G1/4-M	18	-	8	64	60.6	17	3.0
SAOF	60x23	G1/4-IG	25	22	6	G1/4-F	26	-	8	64	60.6	17	3.0
SAOF	60x23	G3/8-IG	25	22	6	G3/8-F	26	-	9	64	60.6	22	3.0
SAOF	60x23	M10-AG	25	22	4	M10-M	18	-	10	64	60.6	16	3.0
SAOF	60x23	M14x1.5-AG	25	22	5	M14×1.5-M	20	-	10	64	60.6	22	3.0
SAOF	60x23	RA	25	22	4	-	21	32	-	64	60.6	-	3.0
SAOF	80x40	G1/4-AG	43	39	5	G1/4-M	20	-	8	85	80.6	17	4.0
SAOF	80x40	G1/4-IG	43	39	6	G1/4-F	28	-	8	85	80.6	17	4.0
SAOF	80x40	G3/8-IG	43	39	6	G3/8-F	28	-	9	85	80.6	22	4.0
SAOF	80x40	M10-AG	43	39	4	M10-M	20	-	10	85	80.6	17	4.0
SAOF	80x40	M14x1.5-AG	43	39	5	M14×1.5-M	22	-	10	85	80.6	22	4.0
SAOF	80x40	RA	43	39	4	-	23	32	-	85	80.6	-	4.0
SAOF	90x30	G1/4-AG	34	31	5	G1/4-M	19	-	8	94	90.6	17	3.0
SAOF	90x30	G1/4-IG	34	31	6	G1/4-F	26	-	8	94	90.6	17	3.0
SAOF	90x30	G3/8-IG	34	31	6	G3/8-F	27	-	9	94	90.6	22	3.0
SAOF	90x30	M10-AG	34	31	4	M10-M	19	-	10	94	90.6	17	3.0
SAOF	90x30	M14x1.5-AG	34	31	5	M14×1.5-M	21	-	10	94	90.6	22	3.0
SAOF	90x30	RA	34	31	4	-	22	32	-	94	90.6	-	3.0
SAOF	100x50	G1/4-AG	54	49	6	G1/4-M	22	-	8	106	101.1	17	5.0
SAOF	100x50	G1/4-IG	54	49	8	G1/4-F	30	-	8	106	101.1	17	5.0
SAOF	100x50	G3/8-IG	54	49	8	G3/8-F	31	-	9	106	101.1	22	5.0
SAOF	100x50	M10-AG	54	49	4	M10-M	22	-	10	106	101.1	17	5.0
SAOF	100x50	M14x1.5-AG	54	49	6	M14×1.5-M	24	-	10	106	101.1	22	5.0
SAOF	100x50	RA	54	49	6	-	25	32	-	106	101.1	-	5.0
SAOF	120x60	G1/4-AG	65	58	6	G1/4-M	24	-	8	128	126.6	17	6.0
SAOF	120x60	G1/4-IG	65	58	8	G1/4-F	32	-	8	128	126.6	17	6.0
SAOF	120x60	G3/8-IG	65	58	8	G3/8-F	33	-	9	128	126.6	22	6.0
SAOF	120x60	M10-AG	65	58	4	M10-M	24	-	10	128	126.6	17	6.0
SAOF	120x60	M14x1.5-AG	65	58	6	M14×1.5-M	26	-	10	128	126.6	22	6.0
SAOF	120x60	RA	65	58	6	-	27	32	-	128	126.6	-	6.0
SAOF	140x70	G1/4-AG	76	68	6	G1/4-M	25	-	8	149	140.6	17	7.0
SAOF	140x70	G1/4-IG	76	68	8	G1/4-F	33	-	8	149	140.6	17	7.0
SAOF	140x70	G3/8-IG	76	68	8	G3/8-F	34	-	9	149	140.6	22	7.0
SAOF	140x70	M10-AG	76	68	4	M10-M	25	-	10	149	140.6	17	7.0
SAOF	140x70	M14x1.5-AG	76	68	6	M14×1.5-M	27	-	10	149	140.6	22	7.0
SAOF	140x70	RA	76	68	6	-	28	32	-	149	140.6	-	7.0

シュマルツに連絡してください。 Schmalz K.K / 〒224-0027 横浜市都筑区大棚町3001-7/ +81 45 565-5150 / schmalz@schmalz.co.jp

薄鋼板向け長円フラットパッド SAOF

サイズ: 50 x 16 mm ~ 140 x 70 mm

*ゴム部品の許容寸法公差は、DIN ISO 3302-1 E3に準拠します。
**吸着状態での吸着パッド外部寸法に相当します。
***吸着状態での吸着パッド外部寸法に相当します。

シュマルツに連絡してください。 Schmalz K.K / 〒224-0027 横浜市都筑区大棚町3001-7/ +81 45 565-5150 / schmalz@schmalz.co.jp